Ten dokument jest wyłączną własnością DOMAX Sp. z o.o. Nie może być kopiowany w całości, ani w części bez pisemnej zgody DOMAX Sp. z o.o. Jego zawartość nie może być udostępniana osobą trzecim, ani używana do nieautoryzowanych celów. Naruszenia będą ścigane.

Rew.	Opis	Data	Zmienił	Zatwierdził

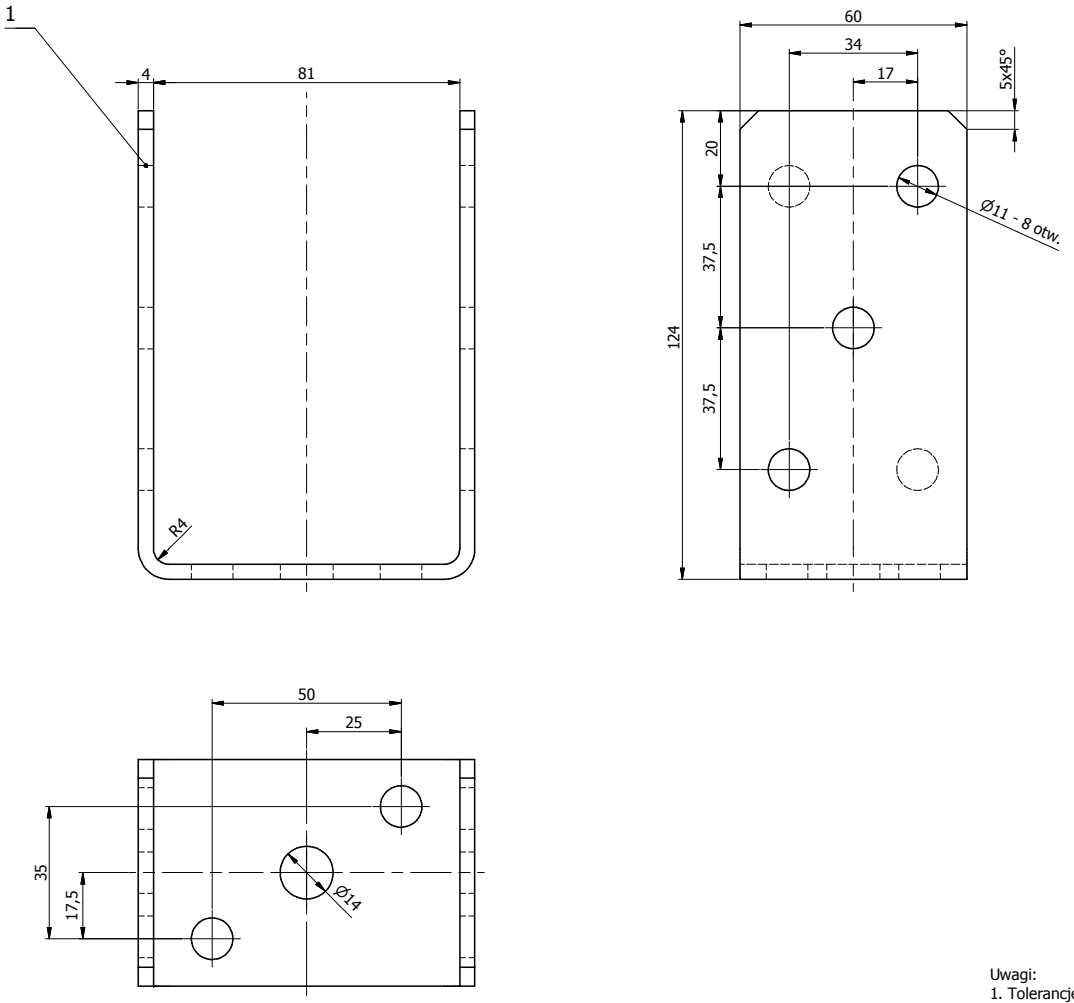

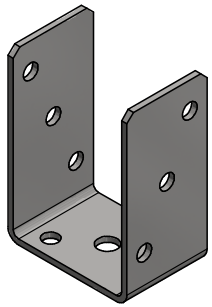

Uwagi:
1. Tolerancje ogólne PN-EN 22768 mK.
2. Zabezpieczenie antykorozyjne Fe/Zn 12.

Poz.	Ilość	Detal	Opis	Materiał	Waga [kg]
1	1	Blacha	x4-322x60	S235	0,580

Projektował	K. Rytlewski	Sprawdził	Zatwierdził
Kreślił	K. Rytlewski		
Index	4833	Data	30.06.2014

Kod: PSO

Arkusz: 1/1

Rewizja:

domax
DOMAX Sp. z o.o.

Podstawa słupa PSO 80

PSO 80